Tekniskt datablad

Quick-hållare, svart

Artikelnummer: 2149571

Utanpåliggande klämma för metriska rör stålrör, lätta och tunga isolerrör och Quick-Pipe-kabelrör. För universell fastsättning på väggar och tak inomhus eller skyddat utomhus. Med långt hål för inriktning från sidan vid montering med träskruv eller spikplugg. Verktygsfri rörmontering. Kan sammankopplas med OBO-hållarna Multi-Quick och starQuick. Storlek M16–M32, kan skruvas fast på gänga M6. Fästavstånd 50–60 cm, max. utdragsvärde F vid 20 °C rumstemperatur: se tabell.

PP Polypropen

Huvuddata

Artikelnummer	2149571
Typ	2955 M32 SW
Beteckning 1	Quick-hållare
Tillverkare:	OBO
Dimension	M32
Färg	djupsvart; RAL 9005
Material	Polypropen
Minsta förpackningsenhet	50
Förpackningsenhet	Styck
Vikt	0,63 kg
Viktenhet	kg/100 par

Tekniskt datablad

Quick-hållare, svart

Artikelnummer: 2149571

Mått

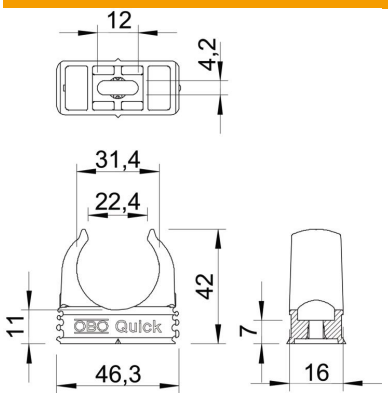

Mått A	46,3 mm
Mått B	16 mm
Mått C	22,4 mm
Mått D	31,4 mm
Mått e	12 mm
Mått F	4,2 mm
Mått H	11 mm
Mått H	42 mm

Teknisk data

Stapelbar	ja
Antal kablar/rör	1
Utdragningsvärde	100 N
fastsättningstyp	Skruvhål
Stängd	nej
Halogenfri	ja
Med insats	nej
Nominell dimension/text	M32
Montage hållare	Durchgangsloch,_auf_M6_Gewinde_aufschraubbar
UV-beständig	nej