Tekniskt datablad

Ankarskena AML3518, slits 16,5 mm, vfz, hålad

Artikelnummer: 1119696

Mellan C-profilskena för kabelförläggning, i kombination med kabelhållare med hammarfot. Även användbar som upphängningsanordning för kabeldragnings system.

16,5 H E30 E90

St Stål

FT varmförzinkad

Huvuddata

Artikelnummer	1119696
Typ	AML3518P0200FT
Beteckning 1	Profilskena
Beteckning 2	perforerad, slitsbredd, 16,5mm
Tillverkare:	OBO
Dimension	200x35x18
Material	Stål
Yta	varmförzinkad
Ytstandard	DIN EN ISO 1461
Minsta förpackningsenhet	25
Förpackningsenhet	Styck
Vikt	17,8 kg
Viktenhet	kg/100 st
CO2-avtryck (GWP) från vagga till grind	0,3788 kg CO2e / 1 Styck

Tekniskt datablad

Ankarskena AML3518, slits 16,5 mm, vfz, hålad

Artikelnummer: 1119696

Mått

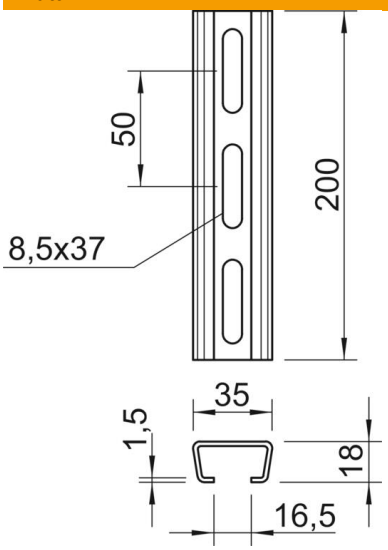

Längd	200 mm
Bredd	35 mm
Höjd	18 mm
Mått L	200 mm

Teknisk data

Kan förkortas	nej
Typ av perforering	Perforerad baksida
Utförande	Enkelprofil
Borrhålsavstånd, centrum	50 mm
Kablage	25 m
Brandsäker installation / funktionsgaranti	ja
Materialtjocklek	1,5 mm
Med perforering	ja
Med tandning	nej
Profil	C-Profil
Uppfyller ROHS	ja
Skårbredd	16,5 mm
Statiskt värde A	1,01 cm²
Statiskt värde Iy	0,44 cm⁴
Statiskt värde Iz	1,84 cm⁴
Statiskt värde Wy	0,42 cm³
Statiskt värde Wz	1,05 cm³