Tekniskt datablad

Kabelhållare H-fot 3-vägs, metallmellanlägg, FT

Artikelnummer: 1186024

Kabelhållare med slagfot, metalltryckplåt med rundade kanter som skyddar kabeln. För vertikal och horisontell montering av 3 individuella kablar på C-profilskenor. För slitsbredd 16–17 mm. Med 1-gängad skruv på tryckplåt, universellt sexkantsskruvhuvud storlek 10, med spår och krysspår. Avsedd för montering inomhus och utomhus. Flera kablar ska separeras med dubbelrännor. Användning av mothållsplåt rekommenderas.

16-17 H E30 E60 E90

St Stål

FT varmförzinkad

Huvuddata

Artikelnummer	1186024
Typ	BS-H3-M-28 FT
Beteckning 1	Kabelhållare 2056
Beteckning 2	trippel
Tillverkare:	OBO
Dimension	22-28mm
Material	Stål
Yta	varmförzinkad
Ytstandard	DIN EN ISO 1461
Minsta förpackningsenhet	50
Förpackningsenhet	Styck
Vikt	9,5 kg
Viktenhet	kg/100 par
CO2-avtryck (GWP) från vagga till grind	0,2538 kg CO2e / 1 Styck

Tekniskt datablad

Kabelhållare H-fot 3-vägs, metallmellanlägg, FT

Artikelnummer: 1186024

Mått

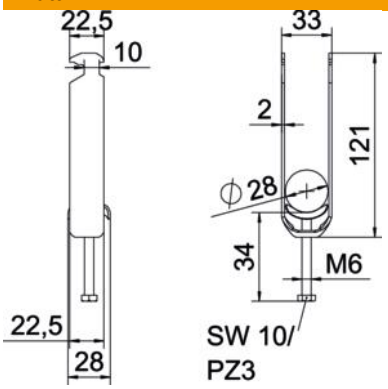

Längd	22,5 mm
Bredd	33 mm
Höjd	121 mm
Plåttjocklek	2 mm
Mått A	22,5 mm
Mått B	33 mm
Mått C	28 mm
Mått G (mm)	M6
Mått H	121 mm
Mått L	58 mm
Mått t	2 mm

Teknisk data

Antal kablar/rör	3
Brandsäker installation / funktionsgaranti	ja
för rördiameter max.	28 mm
för rördiameter min.	22 mm
för skena med skårbredd (med intervall) max.	17 mm
för skena med skårbredd (med intervall) min.	16 mm
Gänga	M6
Halogenfri	ja
Längd yttermått	28 mm
max. Åtdragningsmoment	3 Nm
Med plastdosa	nej
Med metalldosa	ja
Monteringstyp	Profilskena
Skårbredd	10 mm
Spännvidd D max.	28 mm
Spännvidd D min.	22 mm
Tillsats yta	varmförzinkad (FS)
Tillsats material	Stål
Med mellanlägg	nej
Material i ränna	stål