Tekniskt datablad

Kabelhållare H-fot 2-vägs, metallmellanlägg, FT

Artikelnummer: 1186030

Kabelhållare med slagfot, metalltryckplåt med rundade kanter som skyddar kabeln. För lodrät och vågrät montering av 2 enkelkablar på C-profilskena. För slitsbredd 16–17 mm. Med 1-gängad skruv på tryckplåt, universellt sexkantsskruvhuvud storlek 10, med spår och krysspår. Avsedd för montering inomhus och utomhus. Flera kablar ska separeras med dubbelrännor. Användning av mothållsplåt rekommenderas.

CE 16-17 H E30 E60 E90

St Stål

FT varmförzinkad

Huvuddata

Artikelnummer	1186030
Typ	BS-H2-M-34 FT
Beteckning 1	Kabelhållare 2056
Beteckning 2	dubbel
Tillverkare:	OBO
Dimension	28-34mm
Material	Stål
Yta	varmförzinkad
Ytstandard	DIN EN ISO 1461
Minsta förpackningsenhet	50
Förpackningsenhet	Styck
Vikt	9,366 kg
Viktenhet	kg/100 par
CO2-avtryck (GWP) från vagga till grind	0,2242 kg CO2e / 1 Styck

Tekniskt datablad

Kabelhållare H-fot 2-vägs, metallmellanlägg, FT

Artikelnummer: 1186030

Mått

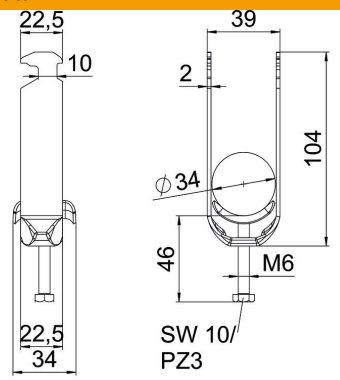

Längd	22,5 mm
Bredd	39 mm
Höjd	104 mm
Plåttjocklek	2 mm
Mått A	22,5 mm
Mått B	39 mm
Mått C	34 mm
Mått G (mm)	M6
Mått H	104 mm
Mått L	46 mm
Mått t	2 mm

Teknisk data

Antal kablar/rör	2
Brandsäker installation / funktionsgaranti	ja
för rördiameter max.	34 mm
för rördiameter min.	28 mm
för skena med skårbredd (med intervall) max.	17 mm
för skena med skårbredd (med intervall) min.	16 mm
Gänga	M6
Halogenfri	ja
Längd yttermått	34 mm
max. Åtdragningsmoment	3 Nm
Med plastdosa	nej
Med metalldosa	ja
Monteringstyp	Profilskena
Skårbredd	10 mm
Spännvidd D max.	34 mm
Spännvidd D min.	28 mm
Tillsats yta	varmförzinkad (FS)
Tillsats material	Stål
Med mellanlägg	nej
Material i ränna	stål