Tekniskt datablad

Kabelhållare H-fot 1-vägs, metallmellanlägg, FT

Artikelnummer: 1186056

Kabelhållare med slagfot, metalltryckplåt med rundade kanter som skyddar kabeln. För lodrät och vågrät montering av 1 enkel kabel på C-profilskena. För slitsbredd 16–17 mm. Med 1-gängad skruv på tryckplåt, universellt sexkantsskruvhuvud storlek 10, med spår och krysspår. Avsedd för montering inomhus och utomhus. Mothållsplåt måste beställas separat.

16-17 H E30 E60 E90 40 kA

St Stål

FT varmförzinkad

Huvuddata

Artikelnummer	1186056
Typ	BS-H1-M-58 FT
Beteckning 1	Kabelhållare 2056
Tillverkare:	OBO
Dimension	52-58mm
Material	Stål
Yta	varmförzinkad
Ytstandard	DIN EN ISO 1461
Minsta förpackningsenhet	100
Förpackningsenhet	Styck
Vikt	13,1 kg
Viktenhet	kg/100 par
CO2-avtryck (GWP) från vagga till grind	0,3382 kg CO2e / 1 Styck

Tekniskt datablad

Kabelhållare H-fot 1-vägs, metallmellanlägg, FT

Artikelnummer: 1186056

Mått

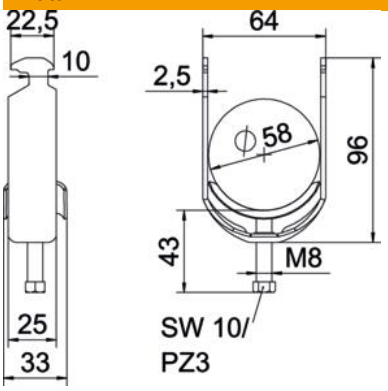

Längd	25 mm
Bredd	64 mm
Höjd	96 mm
Plåttjocklek	2,5 mm
Mått A	25 mm
Mått B	64 mm
Mått C	33 mm
Mått G (mm)	M8
Mått H	96 mm
Mått L	43 mm
Mått t	2,5 mm

Teknisk data

Antal kablar/rör	1
Brandsäker installation / funktionsgaranti	ja
för rördiameter max.	58 mm
för rördiameter min.	52 mm
för skena med skårbredd (med intervall) max.	17 mm
för skena med skårbredd (med intervall) min.	16 mm
Gänga	M8
Halogenfri	ja
Längd yttermått	33 mm
max. Åtdragningsmoment	5 Nm
Med plastdosa	nej
Med metalldosa	ja
Monteringstyp	Profilskena
Skårbredd	10 mm
Spännvidd D max.	58 mm
Spännvidd D min.	52 mm
Tillsats yta	varmförzinkad (FS)
Tillsats material	Stål
Med mellanlägg	nej
Material i ränna	stål