Tekniskt datablad

Kabelhållare H-fot 3-vägs, plastmellanlägg, FT

Artikelnummer: 1186218

Kabelhållare med slagfot, plastmellanlägg av polypropylen. För vertikal och horisontell montering av 3 individuella kablar på C-profilskenor. För slitsbredd 16–17 mm. Med 1-gängad skruv på tryckplåt, universellt sexkantsskruvhuvud storlek 10, med spår och krysspår. Avsedd för montering inomhus och utomhus. Flera kablar ska separeras med dubbelrännor. Användning av mothållsplåt rekommenderas.

HALOGEN FREE | CE | 16-17 | H

St Stål

FT varmförzinkad

Huvuddata

Artikelnummer	1186218
Typ	BS-H3-K-22 FT
Beteckning 1	Kabelhållare 2056
Beteckning 2	trippel
Tillverkare:	OBO
Dimension	16-22mm
Material	Stål
Yta	varmförzinkad
Ytstandard	DIN EN ISO 1461
Minsta förpackningsenhet	50
Förpackningsenhet	Styck
Vikt	7,1 kg
Viktenhet	kg/100 par
CO2-avtryck (GWP) från vagga till grind	0,1611 kg CO2e / 1 Styck

Tekniskt datablad

Kabelhållare H-fot 3-vägs, plastmellanlägg, FT

Artikelnummer: 1186218

Mått

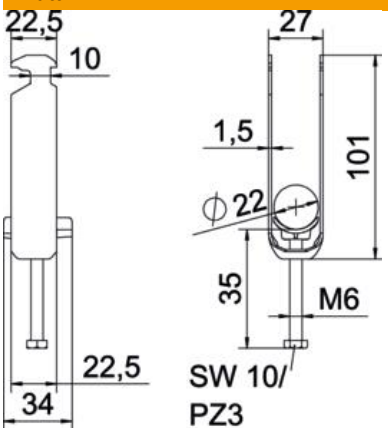

Längd	22,5 mm
Bredd	27 mm
Höjd	101 mm
Plåttjocklek	1,5 mm
Mått A	22,5 mm
Mått B	27 mm
Mått C	34 mm
Mått G (mm)	M6
Mått H	101 mm
Mått L	59 mm
Mått t	1,5 mm

Teknisk data

Antal kablar/rör	3
för rördiameter max.	22 mm
för rördiameter min.	16 mm
för skena med skårbredd (med intervall) max.	17 mm
för skena med skårbredd (med intervall) min.	16 mm
Gänga	M6
Halogenfri	ja
Längd yttermått	34 mm
max. Åtdragningsmoment	3 Nm
Med plastdosa	ja
Monteringstyp	Profilskena
Skårbredd	10 mm
Spännvidd D max.	22 mm
Spännvidd D min.	16 mm
Tillsats yta	varmförzinkad (FS)
Tillsats material	Stål
Med mellanlägg	nej
Material i ränna	Plast
Materialkvalitet i ränna	Polypropen