Tekniskt datablad

Kabelhållare H-fot 2-vägs, plastmellanlägg, Al

Artikelnummer: 1186437

Kabelhållare med slagfot, plastmellanlägg av polypropylen. För lodrät och vågrät montering av 2 enkelkablar på C-profilskena. För slitsbredd 16–17 mm. Med 1-gängad skruv på tryckplåt, universellt sexkantsskruvhuvud storlek 10, med spår och krysspår. Avsedd för montering inomhus och utomhus. Flera kablar ska separeras med dubbelrännor. Användning av mothållsplåt rekommenderas.

HALOGEN FREE CE 16-17 H

Alu Aluminium

Huvuddata

Artikelnummer	1186437
Typ	BS-H2-K-40 ALU
Beteckning 1	Kabelhållare 2056
Beteckning 2	dubbel
Tillverkare:	OBO
Dimension	34-40mm
Material	Aluminium
Minsta förpackningsenhet	50
Förpackningsenhet	Styck
Vikt	3,75 kg
Viktenhet	kg/100 st
CO2-avtryck (GWP) från vagga till grind	0,4792 kg CO2e / 1 Styck

Tekniskt datablad

Kabelhållare H-fot 2-vägs, plastmellanlägg, Al

Artikelnummer: 1186437

Mått

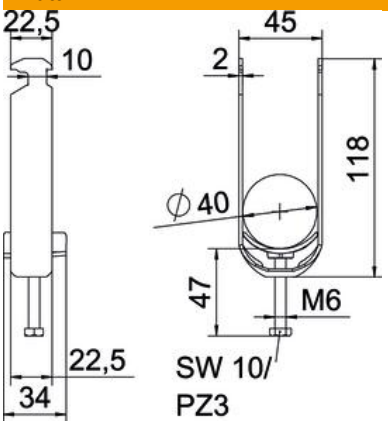

Längd	22,5 mm
Bredd	45 mm
Höjd	118 mm
Plåttjocklek	2 mm
Mått A	22,5 mm
Mått B	45 mm
Mått C	34 mm
Mått G (mm)	M6
Mått H	118 mm
Mått L	47 mm
Mått t	2 mm

Teknisk data

Antal kablar/rör	2
för rördiameter max.	40 mm
för rördiameter min.	34 mm
för skena med skårbredd (med intervall) max.	17 mm
för skena med skårbredd (med intervall) min.	16 mm
Gänga	M6
Halogenfri	ja
Längd yttermått	34 mm
max. Åtdragningsmoment	2 Nm
Med plastdosa	ja
Monteringstyp	Profilskena
Uppfyller ROHS	ja
Skårbredd	10 mm
Spännvidd D max.	40 mm
Spännvidd D min.	34 mm
Tillsats yta	obehandlad
Tillsats material	Aluminium
Med mellanlägg	nej
Material i ränna	Plast
Materialkvalitet i ränna	Polypropen