# Tekniskt datablad

## Kabelhållare U-fot 1-vägs, metallmellanlägg, FT

## Artikelnummer: 1186562

Kabelhållare med U-fot, metalltryckplåt med rundade kanter som skyddar kabeln. För lodrät och vågrät montering av 1 enkel kabel på C-profilskena. För spårbredd 18-22 mm. Med 1-gängad skruv på tryckplåt, universellt sexkantsskruvhuvud storlek 10, med spår och krysspår. Avsedd för montering inomhus och utomhus. Användning av mothållsplåt rekommenderas.

18 22 U E30 E60 E90 60 kA

St Stål

FT varmförzinkad

### Huvuddata

| | |
|---|---|
| Artikelnummer | 1186562 |
| Typ | BS-U1-M-64 FT |
| Beteckning 1 | Kabelhållare 2056 |
| Tillverkare: | OBO |
| Dimension | 58-64mm |
| Material | Stål |
| Yta | varmförzinkad |
| Ytstandard | DIN EN ISO 1461 |
| Minsta förpackningsenhet | 100 |
| Förpackningsenhet | Styck |
| Vikt | 15,73 kg |
| Viktenhet | kg/100 par |
| CO2-avtryck (GWP) från vagga till grind | 0,3496 kg CO2e / 1 Styck |

# Tekniskt datablad

## Kabelhållare U-fot 1-vägs, metallmellanlägg, FT

## Artikelnummer: 1186562

### Mått

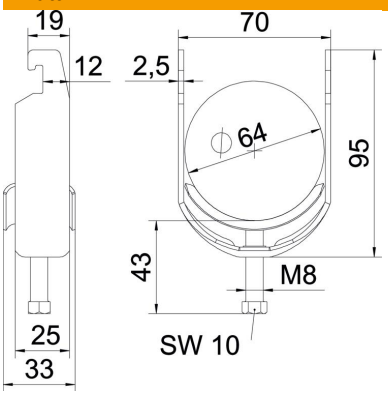


| | |
|---|---|
| Längd | 25 mm |
| Bredd | 70 mm |
| Höjd | 95 mm |
| Plåttjocklek | 2,5 mm |
| Mått A | 25 mm |
| Mått B | 70 mm |
| Mått C | 33 mm |
| Mått G (mm) | M8 |
| Mått H | 95 mm |
| Mått L | 43 mm |
| Mått t | 2,5 mm |

### Teknisk data

| | |
|---|---|
| Antal kablar/rör | 1 |
| Brandsäker installation / funktionsgaranti | ja |
| för rördiameter max. | 64 mm |
| för rördiameter min. | 58 mm |
| för skena med skårbredd (med intervall) max. | 22 mm |
| för skena med skårbredd (med intervall) min. | 18 mm |
| Gänga | M8 |
| Halogenfri | ja |
| Längd yttermått | 33 mm |
| max. Åtdragningsmoment | 5 Nm |
| Med metalldosa | ja |
| Monteringstyp | Profilskena |
| Skårbredd | 10 mm |
| Spännvidd D max. | 64 mm |
| Spännvidd D min. | 58 mm |
| Tillsats yta | varmförzinkad (FS) |
| Tillsats material | Stål |
| Med mellanlägg | nej |
| Material i ränna | stål |