Tekniskt datablad

Kabelhållare U-fot 1-vägs, metallmellanlägg, FT

Artikelnummer: 1186589

Kabelhållare med U-fot, metalltryckplåt med rundade kanter som skyddar kabeln. För lodrät och vågrät montering av 1 enkel kabel på C-profilskena. För spårbredd 18-22 mm. Med 1-gängad skruv på tryckplåt, universellt sexkantsskruvhuvud storlek 10, med spår och krysspår. Avsedd för montering inomhus och utomhus. Användning av mothållsplåt rekommenderas.

18 22 U E30 E60 E90 60 kA

St Stål

FT varmförzinkad

Huvuddata

Artikelnummer	1186589
Typ	BS-U1-M-90 FT
Beteckning 1	Kabelhållare 2056
Tillverkare:	OBO
Dimension	82-90mm
Material	Stål
Yta	varmförzinkad
Ytstandard	DIN EN ISO 1461
Minsta förpackningsenhet	25
Förpackningsenhet	Styck
Vikt	23,468 kg
Viktenhet	kg/100 par
CO2-avtryck (GWP) från vagga till grind	0,7018 kg CO2e / 1 Styck

Tekniskt datablad

Kabelhållare U-fot 1-vägs, metallmellanlägg, FT

Artikelnummer: 1186589

Mått

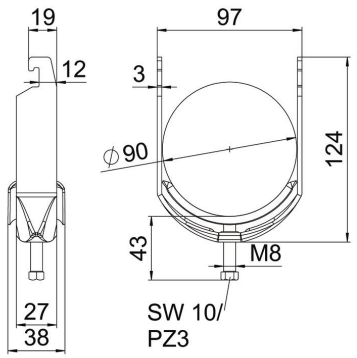

Längd	27 mm
Bredd	97 mm
Höjd	124 mm
Plåttjocklek	3 mm
Mått A	27 mm
Mått B	97 mm
Mått C	38 mm
Mått G (mm)	M8
Mått H	124 mm
Mått L	43 mm
Mått t	3 mm

Teknisk data

Antal kablar/rör	1
Brandsäker installation / funktionsgaranti	ja
för rördiameter max.	90 mm
för rördiameter min.	82 mm
för skena med skårbredd (med intervall) max.	22 mm
för skena med skårbredd (med intervall) min.	18 mm
Gänga	M8
Halogenfri	ja
Längd yttermått	38 mm
max. Åtdragningsmoment	5 Nm
Med plastdosa	nej
Med metalldosa	ja
Monteringstyp	Profilskena
Skårbredd	10 mm
Spännvidd D max.	90 mm
Spännvidd D min.	82 mm
Tillsats yta	varmförzinkad (FS)
Tillsats material	Stål
Med mellanlägg	nej
Material i ränna	stål