Tekniskt datablad

Kabelhållare U-fot 1-vägs, metallmellanlägg, A4

Artikelnummer: 1186602

Kabelhållare med U-fot, metalltryckplåt med rundade kanter som skyddar kabeln. För lodrät och vågrät montering av 1 enkel kabel på C-profilskena. För spårbredd 18-22 mm. Med 1-gängad skruv på tryckplåt, universellt sexkantsskruvhuvud storlek 10, med spår och krysspår. Avsedd för montering inomhus och utomhus. Användning av mothållsplåt rekommenderas.

18 22 U E30 E60 E90

A4 Specialstål, rostfritt

2B polerad

Huvuddata

Artikelnummer	1186602
Typ	BS-U1-M-12 A4
Beteckning 1	Kabelhållare 2056
Tillverkare:	OBO
Dimension	08-12mm
Material	Rostfritt stål 1.4571
Yta	polerad
Ytstandard	
Minsta förpackningsenhet	25
Förpackningsenhet	Styck
Vikt	3,3 kg
Viktenhet	kg/100 st
CO2-avtryck (GWP) från vagga till grind	0,2279 kg CO2e / 1 Styck

Tekniskt datablad

Kabelhållare U-fot 1-vägs, metallmellanlägg, A4

Artikelnummer: 1186602

Mått

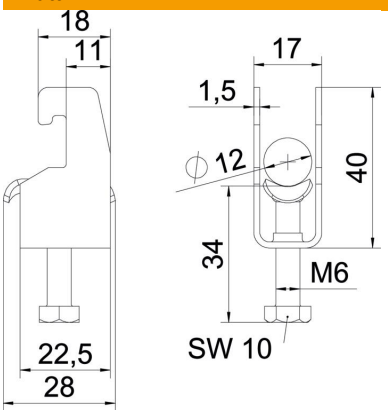

Längd	22,5 mm
Bredd	17 mm
Höjd	40 mm
Plåttjocklek	1,5 mm
Mått A	22,5 mm
Mått B	17 mm
Mått C	28 mm
Mått G (mm)	M6
Mått H	40 mm
Mått L	34 mm
Mått t	1,5 mm

Teknisk data

Antal kablar/rör	1
för rördiameter max.	12 mm
för rördiameter min.	8 mm
för skena med skårbredd (med intervall) max.	22 mm
för skena med skårbredd (med intervall) min.	18 mm
Gänga	M6
Halogenfri	ja
Längd yttermått	28 mm
max. Åtdragningsmoment	3 Nm
Med metalldosa	ja
Monteringstyp	Profilskena
Uppfyller ROHS	ja
Skårbredd	10 mm
Spännvidd D max.	12 mm
Spännvidd D min.	8 mm
Tillsats yta	obehandlad
Tillsats material	rostfritt stål
Med mellanlägg	nej
Material i ränna	rostfritt stål