Tekniskt datablad

Kabelhållare U-fot 1-vägs, metallmellanlägg, A4

Artikelnummer: 1186662

Kabelhållare med U-fot, metalltryckplåt med rundade kanter som skyddar kabeln. För lodrät och vågrät montering av 1 enkel kabel på C-profilskena. För spårbredd 18-22 mm. Med 1-gängad skruv på tryckplåt, universellt sexkantsskruvhuvud storlek 10, med spår och krysspår. Avsedd för montering inomhus och utomhus. Användning av mothållsplåt rekommenderas.

18 22 U E30 E60 E90

A4 Specialstål, rostfritt

2B polerad

Huvuddata

Artikelnummer	1186662
Typ	BS-U1-M-64 A4
Beteckning 1	Kabelhållare 2056
Tillverkare:	OBO
Dimension	58-64mm
Material	Rostfritt stål 1.4571
Yta	polerad
Ytstandard	
Minsta förpackningsenhet	25
Förpackningsenhet	Styck
Vikt	15,73 kg
Viktenhet	kg/100 st
CO2-avtryck (GWP) från vagga till grind	0,7724 kg CO2e / 1 Styck

Tekniskt datablad

Kabelhållare U-fot 1-vägs, metallmellanlägg, A4

Artikelnummer: 1186662

Mått

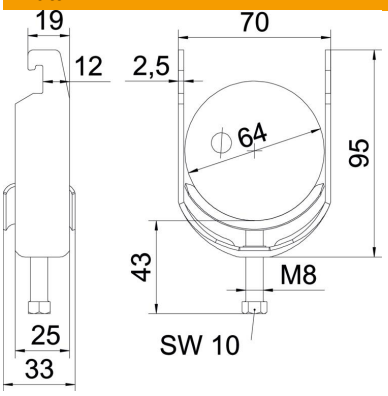

Längd	25 mm
Bredd	70 mm
Höjd	95 mm
Plåttjocklek	2,5 mm
Mått A	25 mm
Mått B	70 mm
Mått C	33 mm
Mått G (mm)	M8
Mått H	95 mm
Mått L	43 mm
Mått t	2,5 mm

Teknisk data

Antal kablar/rör	1
för rördiameter max.	64 mm
för rördiameter min.	58 mm
för skena med skårbredd (med intervall) max.	22 mm
för skena med skårbredd (med intervall) min.	18 mm
Gänga	M8
Halogenfri	ja
Längd yttermått	33 mm
max. Åtdragningsmoment	5 Nm
Med metalldosa	ja
Monteringstyp	Profilskena
Uppfyller ROHS	ja
Skårbredd	10 mm
Spännvidd D max.	64 mm
Spännvidd D min.	58 mm
Tillsats yta	obehandlad
Tillsats material	rostfritt stål
Med mellanlägg	nej
Material i ränna	rostfritt stål