Tekniskt datablad

Kabelhållare U-fot 3-vägs, plastmellanlägg, FT

Artikelnummer: 1186744

Kabelhållare med U-fot, plastmellanlägg av polypropylen. För vertikal och horisontell montering av 3 individuella kablar på C-profilskenor. För spårbredd 18 mm eller 22 mm. Med 1-gängad skruv på tryckplåt, universellt sexkantsskruvhuvud storlek 10, med spår och krysspår. Avsedd för montering inomhus och utomhus. Flera kablar ska separeras med dubbelrännor. Användning av mothållsplåt rekommenderas.

HALOGEN FREE · CE · 18 · 22 · U

St Stål

FT varmförzinkad

Huvuddata

Artikelnummer	1186744
Typ	BS-U3-K-46 FT
Beteckning 1	Kabelhållare 2056
Beteckning 2	trippel
Tillverkare:	OBO
Dimension	40-46mm
Material	Stål
Yta	varmförzinkad
Ytstandard	DIN EN ISO 1461
Minsta förpackningsenhet	50
Förpackningsenhet	Styck
Vikt	18,95 kg
Viktenhet	kg/100 par
CO2-avtryck (GWP) från vagga till grind	0,432 kg CO2e / 1 Styck

Tekniskt datablad

Kabelhållare U-fot 3-vägs, plastmellanlägg, FT

Artikelnummer: 1186744

Mått

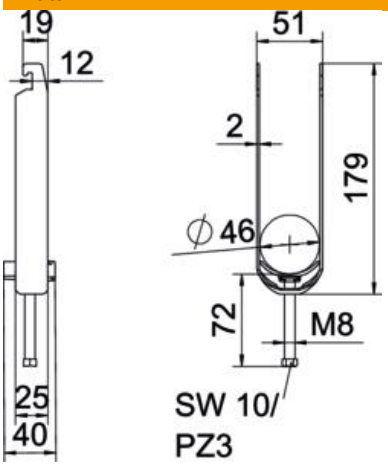

Längd	25 mm
Bredd	51 mm
Höjd	179 mm
Plåttjocklek	2 mm
Mått A	25 mm
Mått B	51 mm
Mått C	40 mm
Mått G (mm)	M8
Mått H	179 mm
Mått L	72 mm
Mått t	2 mm

Teknisk data

Antal kablar/rör	3
för rördiameter max.	46 mm
för rördiameter min.	40 mm
för skena med skårbredd (med intervall) max.	22 mm
för skena med skårbredd (med intervall) min.	18 mm
Gänga	M8
Halogenfri	ja
Längd yttermått	40 mm
max. Åtdragningsmoment	5 Nm
Med plastdosa	ja
Monteringstyp	Profilskena
Skårbredd	10 mm
Spännvidd D max.	46 mm
Spännvidd D min.	40 mm
Tillsats yta	varmförzinkad (FS)
Tillsats material	Stål
Med mellanlägg	nej
Material i ränna	Plast
Materialkvalitet i ränna	Polypropen