Tekniskt datablad

Kabelhållare U-fot 1-vägs, plastmellanlägg, Al

Artikelnummer: 1186962

Kabelhållare med U-fot, plastmellanlägg av polypropylen. För lodrät och vågrät montering av 1 enkel kabel på C-profilskena. För spårbredd 18-22 mm. Med 1-gängad skruv på tryckplåt, universellt sexkantsskruvhuvud storlek 10, med spår och krysspår. Avsedd för montering inomhus och utomhus. Användning av mothållsplåt rekommenderas.

HALOGEN FREE 18 22 U 40 kA

Alu Aluminium

Huvuddata

Artikelnummer	1186962
Typ	BS-U1-K-64 ALU
Beteckning 1	Kabelhållare 2056
Tillverkare:	OBO
Dimension	58-64mm
Material	Aluminium
Minsta förpackningsenhet	50
Förpackningsenhet	Styck
Vikt	5,25 kg
Viktenhet	kg/100 st
CO2-avtryck (GWP) från vagga till grind	0,614 kg CO2e / 1 Styck

Tekniskt datablad

Kabelhållare U-fot 1-vägs, plastmellanlägg, Al

Artikelnummer: 1186962

Mått

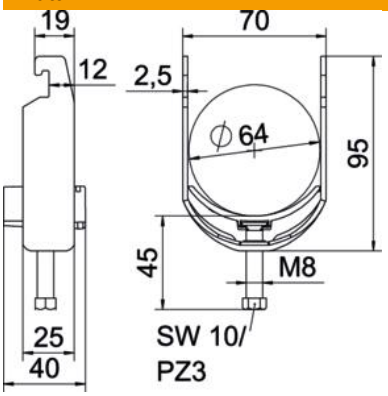

Längd	25 mm
Bredd	70 mm
Höjd	95 mm
Plåttjocklek	2,5 mm
Mått A	25 mm
Mått B	70 mm
Mått C	40 mm
Mått G (mm)	M8
Mått H	95 mm
Mått L	45 mm
Mått t	2,5 mm

Teknisk data

Antal kablar/rör	1
för rördiameter max.	64 mm
för rördiameter min.	58 mm
för skena med skårbredd (med intervall) max.	22 mm
för skena med skårbredd (med intervall) min.	18 mm
Gänga	M8
Halogenfri	ja
Längd yttermått	40 mm
max. Åtdragningsmoment	2 Nm
Med plastdosa	ja
Monteringstyp	Profilskena
Uppfyller ROHS	ja
Skårbredd	10 mm
Spännvidd D max.	64 mm
Spännvidd D min.	58 mm
Tillsats yta	obehandlad
Tillsats material	Aluminium
Med mellanlägg	nej
Material i ränna	Plast
Materialkvalitet i ränna	Polypropen