Tekniskt datablad

Kabelhållare F-fot 2-vägs, plastmellanlägg, FT

Artikelnummer: 1187609

Kabelhållare med F-fot, plastmellanlägg av polypropylen. För lodrät och vågrät montering av 2 enkelkablar på plattjärn. Med 1-gängad skruv på tryckplåt, universellt sexkantsskruvhuvud storlek 10, med spår och krysspår. Avsedd för montering inomhus och utomhus. Flera kablar ska separeras med dubbelrännor. Användning av mothållsplåt rekommenderas.

HALOGEN FREE

St Stål

FT varmförzinkad

Huvuddata

Artikelnummer	1187609
Typ	BS-F2-K-16 FT
Beteckning 1	Kabelhållare 2056
Beteckning 2	dubbel
Tillverkare:	OBO
Dimension	12-16mm
Material	Stål
Yta	varmförzinkad
Ytstandard	DIN EN ISO 1461
Minsta förpackningsenhet	50
Förpackningsenhet	Styck
Vikt	4,55 kg
Viktenhet	kg/100 par
CO2-avtryck (GWP) från vagga till grind	0,1445 kg CO2e / 1 Styck

Tekniskt datablad

Kabelhållare F-fot 2-vägs, plastmellanlägg, FT

Artikelnummer: 1187609

Mått

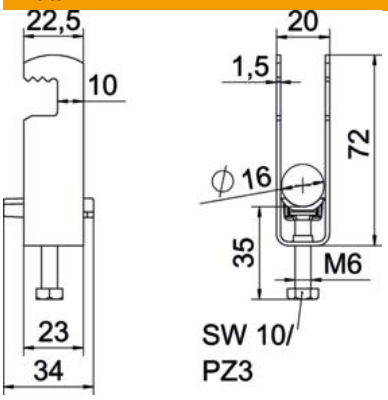

Längd	22,5 mm
Bredd	20 mm
Höjd	72 mm
Plåttjocklek	1,5 mm
Mått A	22,5 mm
Mått B	20 mm
Mått C	34 mm
Mått G (mm)	M6
Mått H	72 mm
Mått L	35 mm
Mått t	1,5 mm

Teknisk data

Antal kablar/rör	2
för rördiameter max.	16 mm
för rördiameter min.	12 mm
Gänga	M6
Halogenfri	ja
Längd yttermått	34 mm
max. Åtdragningsmoment	3 Nm
Med plastdosa	ja
Monteringstyp	flata profiler
Skårbredd	10 mm
Spännvidd D max.	16 mm
Spännvidd D min.	12 mm
Tillsats yta	varmförzinkad (FS)
Tillsats material	Stål
Med mellanlägg	nej
Material i ränna	Plast
Materialkvalitet i ränna	Polypropen