Tekniskt datablad

Avståndsklammer 732 A2

Artikelnummer: 1362634

Hållare för montering av rör och kablar på väggar, tak och golv. Med självlåsande överdel. Infästning via ansats med innergänga. Ytor G och FT från hållarstorlek 20 lämpliga för montering med spik- eller bultpistol.

Godkänd för funktionsgaranti enligt DIN 4102 Del 12, funktionsunderhållsklasserna E 30 till E 90.

E30 E60 E90

A2 Rostfritt stål 1.4301

Huvuddata

Artikelnummer	1362634
Typ	ASG 732 17 A2
Beteckning 1	Avståndsklammer
Beteckning 2	med gängad anslutning M6
Tillverkare:	OBO
Dimension	14-17mm
Material	Rostfritt stål 1.4301
Minsta förpackningsenhet	25
Förpackningsenhet	Styck
Vikt	2,007 kg
Viktenhet	kg/100 par
CO2-avtryck (GWP) från vagga till grind	0,1916 kg CO2e / 1 Styck

Tekniskt datablad

Avståndsklammer 732 A2

Artikelnummer: 1362634

Mått

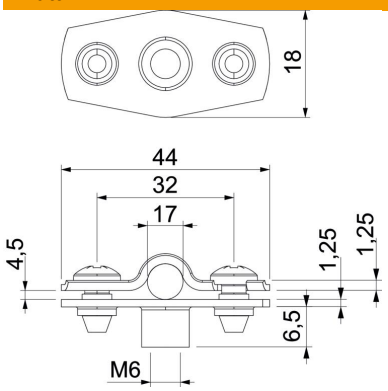

Mått A	44 mm
Mått B	32 mm
Mått b	18 mm
Mått D	17 mm
Mått d max.	17 mm
Mått D min.	14 mm
Mått H1	12 mm
Mått t1 (mm)	1,25
Mått t2 (mm)	1,25
Mått x	4,5 mm

Teknisk data

Avstånd till vägg	ja
Antal kablar/rör	1
Utförande	sluten
Brandsäker installation / funktionsgaranti	ja
för diameter	14 - 17
Halogenfri	ja
Plastbeklädd	nej
Materialtjocklek	1,25 mm
Spännvidd D max.	17 mm
Spännvidd D min.	14 mm
UV-beständig	ja