# Tekniskt datablad

## Jackbart dataledningsskydd, 2-poligt, direkt jordning, 24 V

## Artikelnummer: 5080305

Jackbart dataledningsskydd typ 1+2/D1+C2 för mät-, styr- och reglerteknik
- Skyddsenhet för flertrådssystem
- Direkt skärmjordning
- Frekvensområde upp till 100 MHz
- Kan jordas via DIN-skena eller anslutningsledning
- Bygghöjd endast 12,5 mm
- Hög tillgänglighet – inga signalavbrott utan skyddsmodul

Användning: Universellt åsk- och överspänningsskydd för dataöverföringsutrustning inom MSR.

MSR LPZ 0→2

### Huvuddata

| | |
|---|---|
| Artikelnummer | 5080305 |
| Typ | PDP-2-24-D |
| Beteckning 1 | Jackbart överspänningsskydd |
| Beteckning 2 | 2 polig direktjordning |
| Tillverkare: | OBO |
| Dimension | 24V |
| Minsta förpackningsenhet | 1 |
| Förpackningsenhet | Styck |
| Vikt | 6,5 kg |
| Viktenhet | kg/100 st |
| CO2-avtryck (GWP) från vagga till grind | 0,6555 kg CO2e / 1 Styck |

# Tekniskt datablad

## Jackbart dataledningsskydd, 2-poligt, direkt jordning, 24 V

## Artikelnummer: 5080305

### Mått

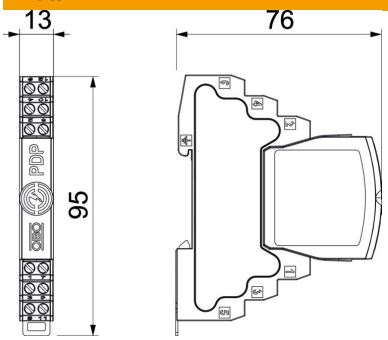


| | |
|---|---|
| Längd | 76 mm |
| Bredd | 13 mm |
| Höjd | 95 mm |

### Teknisk data

| | |
|---|---|
| Anslutningstvärsnitt flexibelt max. | 1,5 mm² |
| Anslutningstvärsnitt flexibelt min. | 0,14 mm² |
| Anslutningstvärsnitt flertrådigt max. | 2,5 mm² |
| Anslutningstvärsnitt flertrådigt min. | 0,14 mm² |
| Anslutningstvärsnitt styv max. | 2,5 mm² |
| Anslutningstvärsnitt styv min. | 0,14 mm² |
| Antal poler | 2 |
| Utförande | 2-polig |
| Infogningsdämpning (insertion loss) | ≤3 dB |
| Jordning via: | Anslutningsledning/DIN-skena |
| Total avledningsstötström (10/350) | 5 kA |
| Total avledningsstötström (8/20) | 20 kA |
| Gränsfrekvens | 100 MHz |
| Max. kontinuerlig spänning AC | 21 V |
| Max. kontinuerlig spänning DC | 30 V |
| Impulsström | 2,5 kA |
| Kapacitans (ledare-ledare) | ≤30 pF |
| Kapacitans (ledare-jord) | ≤30 pF |
| Kategorie | Typ 1+2 / D1+C2 |
| LPZ | 0→2 |
| längsmotstånd | 1.2 ± 5% |
| Montering ingång/utgång | Skruvklämmor |
| Monteringstyp | DIN-skena 35 mm |
| Nominell avledningsstötström (8/20 µs) | 10 kA |
| Nominell belastningsström AC | 0,425 A |
| Nominell belastningsström DC | 0,6 A |
| Nominell avledningsström In enligt C2 (totalt) | 20 kA |
| Testad enligt | IEC 61643-21 |
| Uppfyller ROHS | ja |
| Skärm anslutning | ja |
| Skärmning | direkt |
| Kapslingsklasser | IP20 |

# Tekniskt datablad

## Jackbart dataledningsskydd, 2-poligt, direkt jordning, 24 V

## Artikelnummer: 5080305

### Teknisk data

| | |
|---|---|
| Spänningsskyddsnivå ledare–ledare | 150 V |
| Spänningsskyddsnivå ledare–jord | 850 V |
| Seriemotstånd per ledare | 1,2 Ω ± 5% |
| Signalering på enheten | inga |
| Normkrav enligt SS-EN 61643-11 | Typ 1+2 |
| SPD enligt SS-EN 61643-1 | klass I+II |
| SPD enligt IEC 61643-21 | Klass I+II / D1+C2 |
| Inkopplingssystem | Klämma |
| Stötströmsstyrka ledare-ledare | 10 kV / 5 kA |
| Stötströmsstyrka ledare-ledare | 10 kV / 5 kA |
| Temperaturanvändningsområde max. | 80 °C |
| Temperaturanvändningsområde min. | −40 °C |