Tekniskt datablad

Jackbart dataledningsskydd, 2x2-poligt, direkt jordning

Artikelnummer: 5080319

Jackbart dataledningsskydd typ 1+2/D1+C2 för mät-, styr- och reglerteknik
- Skyddsenhet för flertrådssystem
- Direkt skärmjordning
- Frekvensområde upp till 100 MHz
- Kan jordas via DIN-skena eller anslutningsledning
- Bygghöjd endast 12,5 mm
- Hög tillgänglighet – inga signalavbrott utan skyddsmodul

Användning: Universellt åsk- och överspänningsskydd för dataöverföringsutrustning inom MSR.

MSR LPZ 0→2

Huvuddata

Artikelnummer	5080319
Typ	PDP-2x2-12-D
Beteckning 1	Jackbart överspänningsskydd
Beteckning 2	2x2 polig direktjordning
Tillverkare:	OBO
Dimension	12V
Minsta förpackningsenhet	1
Förpackningsenhet	Styck
Vikt	7,2 kg
Viktenhet	kg/100 st
CO2-avtryck (GWP) från vagga till grind	0,6501 kg CO2e / 1 Styck

Tekniskt datablad

Jackbart dataledningsskydd, 2x2-poligt, direkt jordning

Artikelnummer: 5080319

Mått

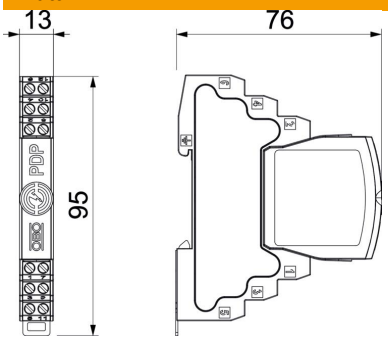

Längd	76 mm
Bredd	13 mm
Höjd	95 mm

Teknisk data

Anslutningstvärsnitt flexibelt max.	1,5 mm²
Anslutningstvärsnitt flexibelt min.	0,14 mm²
Anslutningstvärsnitt flertrådigt max.	2,5 mm²
Anslutningstvärsnitt flertrådigt min.	0,14 mm²
Anslutningstvärsnitt styv max.	2,5 mm²
Anslutningstvärsnitt styv min.	0,14 mm²
Antal poler	4
Utförande	2x2-polig
Infogningsdämpning (insertion loss)	≤3 dB
Jordning via:	Anslutningsledning/DIN-skena
Total avledningsstötström (10/350)	5 kA
Total avledningsstötström (8/20)	20 kA
Gränsfrekvens	100 MHz
Max. kontinuerlig spänning AC	12 V
Max. kontinuerlig spänning DC	16 V
Impulsström	2,5 kA
Kapacitans (ledare-ledare)	≤30 pF
Kapacitans (ledare-jord)	≤30 pF
Kategorie	Typ 1+2 / D1+C2
LPZ	0→2
längsmotstånd	1.2 ± 5%
Montering ingång/utgång	Skruvklämmor
Monteringstyp	DIN-skena 35 mm
Nominell avledningsstötström (8/20 µs)	10 kA
Nominell belastningsström AC	0,425 A
Nominell belastningsström DC	0,6 A
Nominell avledningsström In enligt C2 (totalt)	20 kA
Testad enligt	IEC 61643-21
Uppfyller ROHS	ja
Skärm anslutning	ja
Skärmning	direkt
Kapslingsklasser	IP20

Tekniskt datablad

Jackbart dataledningsskydd, 2x2-poligt, direkt jordning

Artikelnummer: 5080319

Teknisk data

Spänningsskyddsnivå ledare–ledare	130 V
Spänningsskyddsnivå ledare–jord	850 V
Seriemotstånd per ledare	1,2 Ω ± 5%
Signalering på enheten	inga
Normkrav enligt SS-EN 61643-11	Typ 1+2
SPD enligt SS-EN 61643-1	klass I+II
SPD enligt IEC 61643-21	Klass I+II / D1+C2
Inkopplingssystem	Klämma
Stötströmsstyrka ledare-ledare	10 kV / 5 kA
Stötströmsstyrka ledare-ledare	10 kV / 5 kA
Temperaturanvändningsområde max.	80 °C
Temperaturanvändningsområde min.	−40 °C