Tekniskt datablad

Kabelränna RKS-Magic® 60 FS

Artikelnummer: 6047689

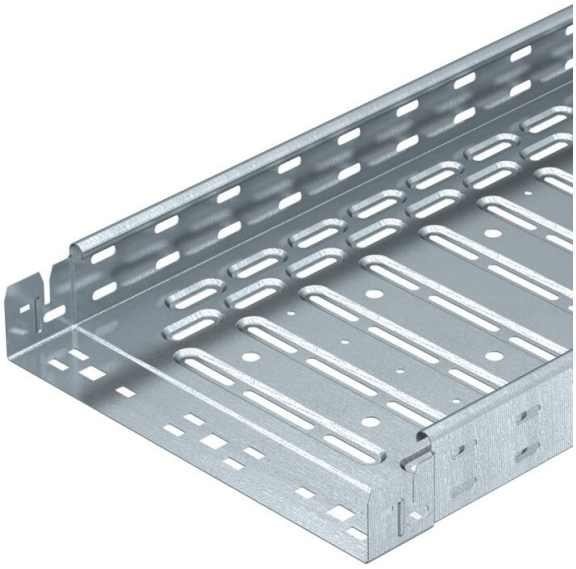

Kabelränna med integrerat snabbfästsystem. Kabelrännan är 3000mm.

Kabelrännan har längsgående hål 7 x 20 mm för installation av ytterligare fäst och monteringskomponenter.

Hålet för direkt gängstångsupphängning är 11mm diameter.
Kontinuerlig potentialutjämning garanteras utan ytterligare komponenter.
Magnetisk skärmdämpning utan lock 20 dB, med lock 50 dB.
Kabelrännan har testats för funktionsgaranti i enlighet med DIN 4102 del 12 och för montering ovanför upphängda brandskyddstak (vardera för rännbredd 100 - 400 mm).

Montering- och parametrar för montering motsvarar giltiga certifikat.

Mer information finns i katalogen för brandskyddssystem.

E30 E60 E90

St	Stål
FS	sendzimirförzinkad

Huvuddata

Artikelnummer	6047689
Typ	RKSM 640 FS
Beteckning 1	Kabelränna RKSM
Beteckning 2	Magic, med snabbförbindning
Tillverkare:	OBO
Dimension	60x400x3050
Färg	zink
Material	Stål
Yta	sendzimirförzinkad
Ytstandard	DIN EN 10346
Minsta förpackningsenhet	3
Förpackningsenhet	Meter
Vikt	338,459 kg
Viktenhet	kg/100 m
CO2-avtryck (GWP) från vagga till grind	8,3196 kg CO2e / 1 Meter

Tekniskt datablad

Kabelränna RKS-Magic® 60 FS

Artikelnummer: 6047689

Mått

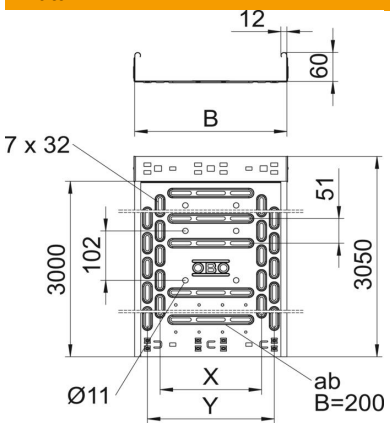

Längd	3 050 mm
Längd	10 ft
Bredd	400 mm
Bredd	16 in
Höjd	60 mm
Höjd	2 in
Plåttjocklek	0,04 in
Plåttjocklek	0,9 mm
Mått B	400 mm
Mått t	200 mm
Mått x	300 mm
Mått y	350 mm

Teknisk data

Utförande förbindning	integrerad förbindning
Fastsättningstyp montage-system	Golv Tak Vägg
Kan beträdas	nej
Bottenperforering	1
Brandsäker installation / funktionsgaranti	ja
Med överdel	nej
Monteringshål i botten	ja
NATO-hålmönster	nej
Tvärsnitt	238 cm²
Tvärsnitt	23800 mm²
Uppfyller ROHS	ja
Rostfritt stål, betat	nej
Sidohålning	ja
Utförande med brett spann	nej
Magnetisk skärmdämpning utan lock	20 dB
Magnetisk skärmdämpning med lock	50 dB
Belastningstesttyp enligt IEC 61537	typ II
Användbar längd	3000 mm
Typ av förbindelse för kabelhållarsystem	Klickfäste

Tekniskt datablad

Kabelränna RKS-Magic® 60 FS

Artikelnummer: 6047689

Belastning

tillämpliga stödavstånd min.	1 m
tillämpliga stödavstånd max.	2,5 m
NEMA-belastningsklass	8AA
Konsolavstånd 1,0 m	2,1 kN/m
Konsolavstånd 1,5 m	1,35 kN/m
Konsolavstånd 2,0 m	0,8 kN/m
Konsolavstånd 2,5 m	0,6 kN/m

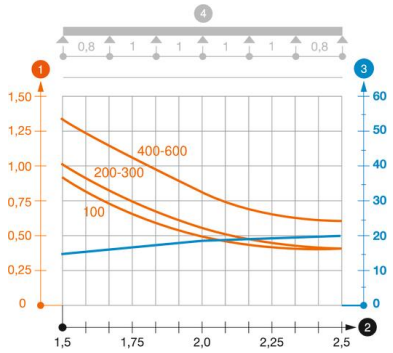

Belastningsdiagram

1. Tillåten belastning i kN/m
2. Stödbredd i m
3. Gavelböjning i mm vid tillåtna kN/m
4. Belastningskurva vid testning

— Belastningskurva med kabelränna/-ledningsbredd i mm

— Sidböjningskurva beroende på konsolavstånd