Tekniskt datablad

Kabelränna RKS-Magic® 60 FT

Artikelnummer: 6047736

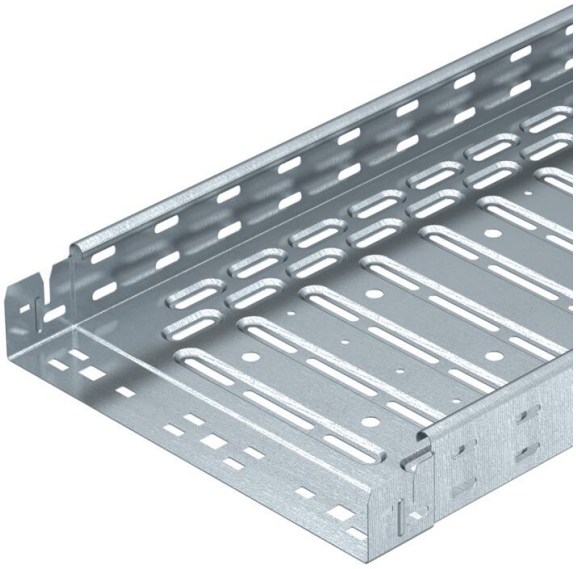

Kabelränna med integrerat snabbfästsystem. Kabelrännan är 3000mm.

Kabelrännan har längsgående hål 7 x 20 mm för installation av ytterligare fäst och monteringskomponenter.

Hålet för direkt gängstångsupphängning är 11mm diameter.
Kontinuerlig potentialutjämning garanteras utan ytterligare komponenter.
Magnetisk skärmdämpning utan lock 20 dB, med lock 50 dB.

St Stål

FT varmförzinkad

Huvuddata

Artikelnummer	6047736
Typ	RKSM 660 FT
Beteckning 1	Kabelränna RKSM
Beteckning 2	Magic, med snabbförbindning
Tillverkare:	OBO
Dimension	60x600x3050
Färg	zink
Material	Stål
Yta	varmförzinkad
Ytstandard	DIN EN ISO 1461
Minsta förpackningsenhet	3
Förpackningsenhet	Meter
Vikt	599,443 kg
Viktenhet	kg/100 m
CO2-avtryck (GWP) från vagga till grind	14,1792 kg CO2e / 1 Meter

Tekniskt datablad

Kabelränna RKS-Magic® 60 FT

Artikelnummer: 6047736

Mått

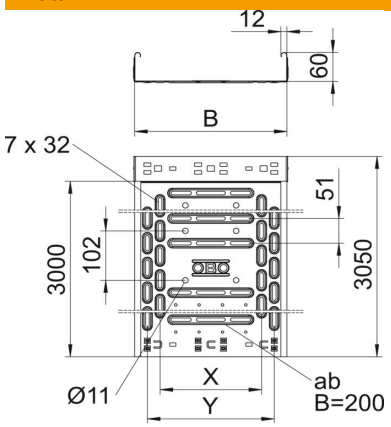

Längd	3 050 mm
Längd	10 ft
Bredd	600 mm
Höjd	60 mm
Höjd	2 in
Plåttjocklek	1 mm
Mått B	600 mm
Mått t	400 mm
Mått x	450 mm
Mått y	550 mm

Teknisk data

Utförande förbindning	integrerad förbindning
Fastsättningstyp montage-system	Golv Tak Vägg
Kan beträdas	nej
Bottenperforering	1,00
Brandsäker installation / funktionsgaranti	nej
Med överdel	nej
Monteringshål i botten	ja
NATO-hålmönster	nej
Tvärsnitt	358 cm²
Tvärsnitt	35800 mm²
Uppfyller ROHS	ja
Rostfritt stål, betat	nej
Sidohålning	ja
Utförande med brett spann	nej
Magnetisk skärmdämpning utan lock	20 dB
Magnetisk skärmdämpning med lock	50 dB
Belastningstesttyp enligt IEC 61537	typ II
Användbar längd	3000 mm
Typ av förbindelse för kabelhållarsystem	Klickfäste

Tekniskt datablad

Kabelränna RKS-Magic® 60 FT

Artikelnummer: 6047736

Belastning

tillämpliga stödavstånd min.	1 m
tillämpliga stödavstånd max.	2,5 m
NEMA-belastningsklass	8AA
Konsolavstånd 1,0 m	2,1 kN/m
Konsolavstånd 1,5 m	1,35 kN/m
Konsolavstånd 2,0 m	0,9 kN/m
Konsolavstånd 2,5 m	0,6 kN/m

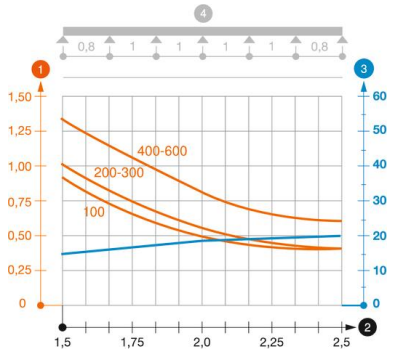

Belastningsdiagram

1. Tillåten belastning i kN/m
2. Stödbredd i m
3. Gavelböjning i mm vid tillåtna kN/m
4. Belastningskurva vid testning

— Belastningskurva med kabelränna/-ledningsbredd i mm

— Sidböjningskurva beroende på konsolavstånd