Tekniskt datablad

Kabelränna MKS-Magic® 60 FS

Artikelnummer: 6059006

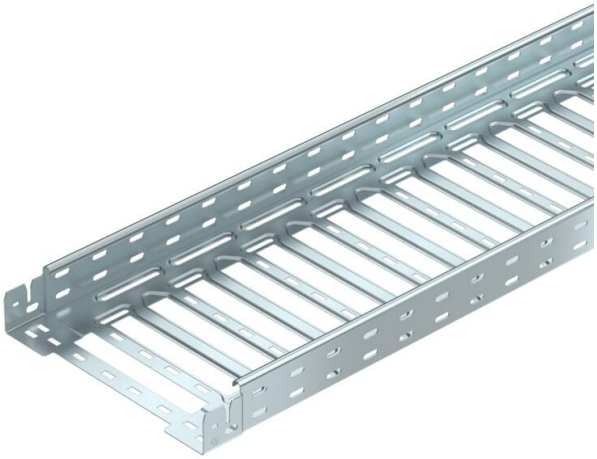

Kabelränna med integrerat snabbfästsystem. Kabelrännan är 3000mm.

Kabelrännan har längsgående hål 7 x 20 mm för installation av ytterligare fäst och monteringskomponenter.

Kabelrännebredd från 200 mm med 30 % hålandel, enligt VdS direktiv 2092, för användning under sprinkleranläggningar.
Kontinuerlig potentialutjämning garanteras utan ytterligare komponenter.
Kabelrännan har testats för installation ovanför upphängda brandskyddstak (rännbredder 100 - 400 mm).

Montering- och parametrar för montering motsvarar giltiga certifikat.

Mer information finns i katalogen för brandskyddssystem.

St	Stål
FS	sendzimirförzinkad

Huvuddata

Artikelnummer	6059006
Typ	MKSM 630 FS
Beteckning 1	Kabelränna MKSM
Beteckning 2	perforerad,m. snabbförbindning
Tillverkare:	OBO
Dimension	60x300x3050
Färg	zink
Material	Stål
Yta	sendzimirförzinkad
Ytstandard	DIN EN 10346
Minsta förpackningsenhet	3
Förpackningsenhet	Meter
Vikt	256,721 kg
Viktenhet	kg/100 m
CO2-avtryck (GWP) från vagga till grind	7,9825 kg CO2e / 1 Meter

Tekniskt datablad

Kabelränna MKS-Magic® 60 FS

Artikelnummer: 6059006

Mått

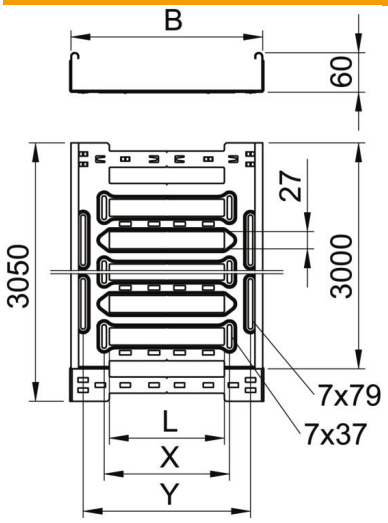

Längd	3 050 mm
Bredd	300 mm
Höjd	60 mm
Plåttjocklek	1 mm
Mått B	300 mm
Mått L	180 mm
Mått x	196 mm
Mått y	262 mm

Teknisk data

Utförande förbindning	integrerad förbindning
Fastsättningstyp montage-system	Golv Tak Vägg
Kan beträdas	nej
Brandsäker installation / funktionsgaranti	nej
Med överdel	nej
Monteringshål i botten	ja
NATO-hålmönster	nej
Tvärsnitt	178 cm²
Tvärsnitt	17800 mm²
Uppfyller ROHS	ja
Rostfritt stål, betat	nej
Sidohålning	ja
Utförande med brett spann	nej
Magnetisk skärmdämpning utan lock	20 dB
Magnetisk skärmdämpning med lock	50 dB
Belastningstesttyp enligt IEC 61537	typ II
Användbar längd	3000 mm
Typ av förbindelse för kabelhållarsystem	Klickfäste

Tekniskt datablad

Kabelränna MKS-Magic® 60 FS

Artikelnummer: 6059006

Belastning

tillämpliga stödavstånd min.	1,5 m
tillämpliga stödavstånd max.	2,5 m
NEMA-belastningsklass	8A
Konsolavstånd 1,5 m	1,5 kN/m
Konsolavstånd 2,0 m	1 kN/m
Konsolavstånd 2,5 m	0,7 kN/m

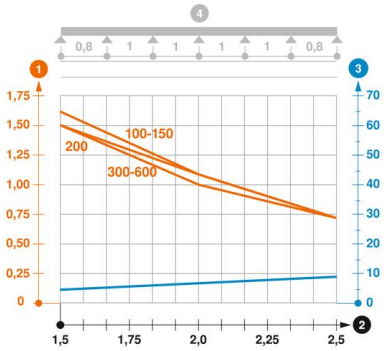

Belastningsdiagram kabelränna typ MKSM 60

1. Tillåten belastning i kN/m
2. Stödbredd i m
3. Gavelböjning i mm vid tillåtna kN/m
4. Belastningskurva vid testning

— Belastningskurva med kabelränna/-ledningsbredd i mm

— Sidböjningskurva beroende på konsolavstånd