Tekniskt datablad

Kabelränna MKS-Magic® 85 FS

Artikelnummer: 6059090

Kabelränna med integrerat snabbfästsystem. Kabelrännan är 3000mm.

Kabelrännan har längsgående hål 7 x 20 mm för installation av ytterligare fäst och monteringskomponenter.

Kabelrännebredd från 200 mm med 30 % hålandel, enligt VdS direktiv 2092, för användning under sprinkleranläggningar.
Kontinuerlig potentialutjämning garanteras utan ytterligare komponenter.

St	Stål
FS	sendzimirförzinkad

Huvuddata

Artikelnummer	6059090
Typ	MKSM 850 FS
Beteckning 1	Kabelränna MKSM
Beteckning 2	perforerad,m. snabbförbindning
Tillverkare:	OBO
Dimension	85x500x3050
Färg	zink
Material	Stål
Yta	sendzimirförzinkad
Ytstandard	DIN EN 10346
Minsta förpackningsenhet	3
Förpackningsenhet	Meter
Vikt	366,885 kg
Viktenhet	kg/100 m
CO2-avtryck (GWP) från vagga till grind	12,4585 kg CO2e / 1 Meter

Tekniskt datablad

Kabelränna MKS-Magic® 85 FS

Artikelnummer: 6059090

Mått

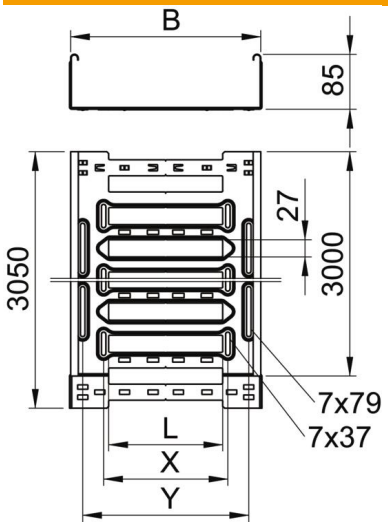

Längd	3 050 mm
Bredd	500 mm
Höjd	85 mm
Plåttjocklek	1 mm
Mått B	500 mm
Mått L	380 mm
Mått x	396 mm
Mått y	462 mm

Teknisk data

Utförande förbindning	integrerad förbindning
Fastsättningstyp montage-system	Golv Tak Vägg
Kan beträdas	nej
Brandsäker installation / funktionsgaranti	nej
Med överdel	nej
Monteringshål i botten	ja
NATO-hålmönster	nej
Tvärsnitt	423 cm²
Tvärsnitt	42300 mm²
Uppfyller ROHS	ja
Rostfritt stål, betat	nej
Sidohålning	ja
Utförande med brett spann	nej
Magnetisk skärmdämpning utan lock	20 dB
Magnetisk skärmdämpning med lock	50 dB
Belastningstesttyp enligt IEC 61537	typ II
Användbar längd	3000 mm
Typ av förbindelse för kabelhållarsystem	Klickfäste

Tekniskt datablad

Kabelränna MKS-Magic® 85 FS

Artikelnummer: 6059090

Belastning

tillämpliga stödavstånd min.	1,5 m
tillämpliga stödavstånd max.	2,5 m
NEMA-belastningsklass	8A
Konsolavstånd 1,5 m	1,4 kN/m
Konsolavstånd 2,0 m	1,1 kN/m
Konsolavstånd 2,5 m	0,85 kN/m

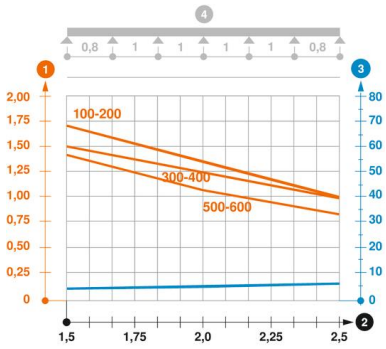

Belastningsdiagram kabelränna typ MKSM 85

1. Tillåten belastning i kN/m
2. Stödbredd i m
3. Gavelböjning i mm vid tillåtna kN/m
4. Belastningskurva vid testning

— Belastningskurva med kabelränna/-ledningsbredd i mm

— Sidböjningskurva beroende på konsolavstånd