Tekniskt datablad

Kabelränna MKS-Magic® 110 FT

Artikelnummer: 6059177

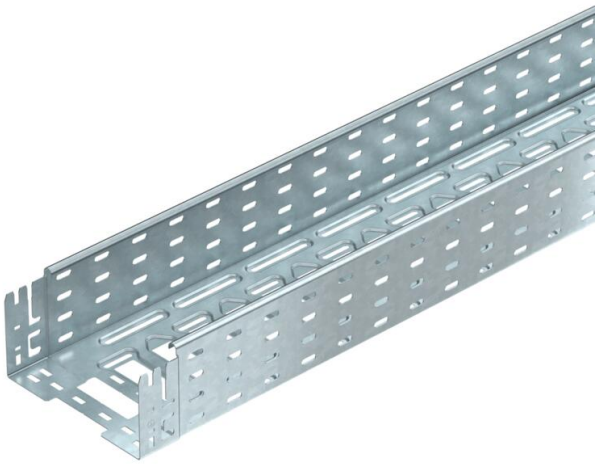

Kabelränna med integrerat snabbfästsystem. Kabelrännan är 3000mm.

Kabelrännan har längsgående hål 7 x 20 mm för installation av ytterligare fäst och monteringskomponenter.

Kabelrännebredd från 200 mm med 30 % hålandel, enligt VdS direktiv 2092, för användning under sprinkleranläggningar.
Kontinuerlig potentialutjämning garanteras utan ytterligare komponenter.

St Stål

FT varmförzinkad

Huvuddata

Artikelnummer	6059177
Typ	MKSM 120 FT
Beteckning 1	Kabelränna MKSM
Beteckning 2	perforerad,m. snabbförbindning
Tillverkare:	OBO
Dimension	110x200x3050
Färg	zink
Material	Stål
Yta	varmförzinkad
Ytstandard	DIN EN ISO 1461
Minsta förpackningsenhet	3
Förpackningsenhet	Meter
Vikt	322,229 kg
Viktenhet	kg/100 m
CO2-avtryck (GWP) från vagga till grind	8,0488 kg CO2e / 1 Meter

Tekniskt datablad

Kabelränna MKS-Magic® 110 FT

Artikelnummer: 6059177

Mått

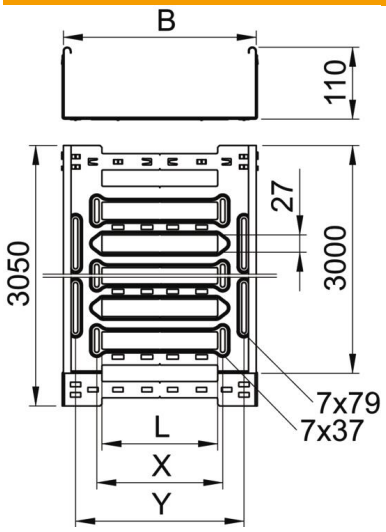

Längd	3 050 mm
Bredd	200 mm
Höjd	110 mm
Plåttjocklek	1 mm
Mått B	200 mm
Mått L	80 mm
Mått x	96 mm
Mått y	162 mm

Teknisk data

Utförande förbindning	integrerad förbindning
Fastsättningstyp montage-system	Golv Tak Vägg
Kan beträdas	nej
Brandsäker installation / funktionsgaranti	nej
Med överdel	nej
Monteringshål i botten	ja
NATO-hålmönster	nej
Tvärsnitt	218 cm²
Tvärsnitt	21800 mm²
Uppfyller ROHS	ja
Rostfritt stål, betat	nej
Sidohålning	ja
Utförande med brett spann	nej
Magnetisk skärmdämpning utan lock	20 dB
Magnetisk skärmdämpning med lock	50 dB
Belastningstesttyp enligt IEC 61537	typ II
Användbar längd	3000 mm
Typ av förbindelse för kabelhållarsystem	Klickfäste

Tekniskt datablad

Kabelränna MKS-Magic® 110 FT

Artikelnummer: 6059177

Belastning

tillämpliga stödavstånd min.	1,5 m
tillämpliga stödavstånd max.	3 m
Konsolavstånd 1,5 m	2 kN/m
Konsolavstånd 2,0 m	1,5 kN/m
Konsolavstånd 2,5 m	1,07 kN/m
Konsolavstånd 3,0 m	0,7 kN/m

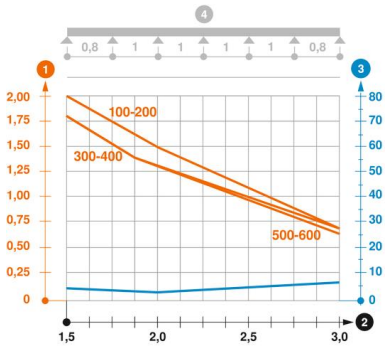

Belastningsdiagram kabelränna typ MKSM 110

1. Tillåten belastning i kN/m
2. Stödbredd i m
3. Gavelböjning i mm vid tillåtna kN/m
4. Belastningskurva vid testning

— Belastningskurva med kabelränna/-ledningsbredd i mm

— Sidböjningskurva beroende på konsolavstånd