# Tekniskt datablad

## Kabelränna SKS-Magic® 60 FT

## Artikelnummer: 6059475

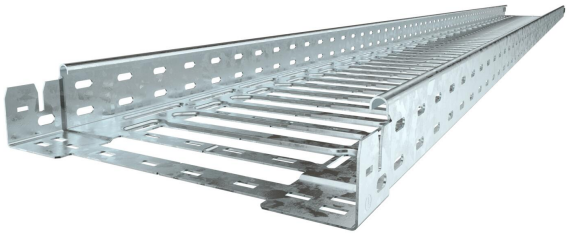

Kabelränna med integrerat snabbfästsystem. Kabelrännan är 3000mm.

Kabelrännan har längsgående hål 7 x 20 mm för installation av ytterligare fäst och monteringskomponenter.

Kabelrännebredd från 200 mm med 30 % hålandel, enligt VdS direktiv 2092, för användning under sprinkleranläggningar.
Kontinuerlig potentialutjämning garanteras utan ytterligare komponenter.
Kabelränna är testad för installation ovanför upphängda brandskyddstak (breddbredder 100 - 600 mm).

Montering- och parametrar för montering motsvarar giltiga certifikat.

Mer information finns i katalogen för brandskyddssystem.

**St** Stål

**FT** varmförzinkad

### Huvuddata

| | |
|---|---|
| Artikelnummer | 6059475 |
| Typ | SKSM 615 FT |
| Beteckning 1 | Kabelränna SKSM |
| Beteckning 2 | perforerad,m. snabbförbindning |
| Tillverkare: | OBO |
| Dimension | 60x150x3050 |
| Färg | zink |
| Material | Stål |
| Yta | varmförzinkad |
| Ytstandard | DIN EN ISO 1461 |
| Minsta förpackningsenhet | 3 |
| Förpackningsenhet | Meter |
| Vikt | 328,852 kg |
| Viktenhet | kg/100 m |
| CO2-avtryck (GWP) från vagga till grind | 7,615 kg CO2e / 1 Meter |

# Tekniskt datablad

## Kabelränna SKS-Magic® 60 FT

## Artikelnummer: 6059475

### Mått

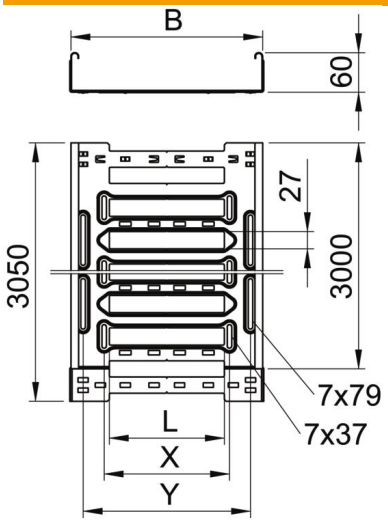


| | |
|---|---|
| Längd | 3 050 mm |
| Bredd | 150 mm |
| Höjd | 60 mm |
| Plåttjocklek | 1,5 mm |
| Mått B | 150 mm |
| Mått L | 30 mm |
| Mått x | 46 mm |
| Mått y | 112 mm |

### Teknisk data

| | |
|---|---|
| Utförande förbindning | integrerad förbindning |
| Fastsättningstyp montage-system | Golv Tak Vägg |
| Kan beträdas | nej |
| Brandsäker installation / funktionsgaranti | nej |
| Med överdel | nej |
| Monteringshål i botten | ja |
| NATO-hålmönster | nej |
| Tvärsnitt | 88 cm² |
| Tvärsnitt | 8800 mm² |
| Uppfyller ROHS | ja |
| Rostfritt stål, betat | nej |
| Sidohålning | ja |
| Utförande med brett spann | nej |
| Magnetisk skärmdämpning utan lock | 20 dB |
| Magnetisk skärmdämpning med lock | 50 dB |
| Belastningstesttyp enligt IEC 61537 | typ II |
| Typ av förbindelse för kabelhållarsystem | Klickfäste |

# Tekniskt datablad

## Kabelränna SKS-Magic® 60 FT

## Artikelnummer: 6059475

### Belastning

| | |
|---|---|
| tillämpliga stödavstånd min. | 1,5 m |
| tillämpliga stödavstånd max. | 3 m |
| Konsolavstånd 1,5 m | 3 kN/m |
| Konsolavstånd 2,0 m | 2,25 kN/m |
| Konsolavstånd 2,5 m | 1,58 kN/m |
| Konsolavstånd 3,0 m | 1 kN/m |

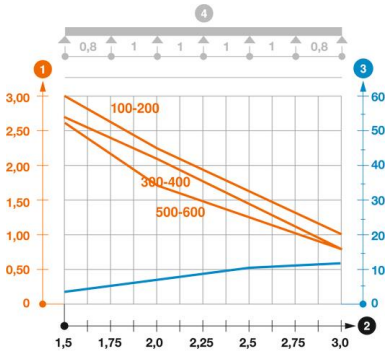


**Belastningsdiagram kabelränna SKSM 60**

1. Tillåten belastning i kN/m
2. Stödbredd i m
3. Gavelböjning i mm vid tillåtna kN/m
4. Belastningskurva vid testning

— Belastningskurva med kabelränna/-ledningsbredd i mm

— Sidböjningskurva beroende på konsolavstånd