Tekniskt datablad

Kabelränna SKS-Magic® 60 FT

Artikelnummer: 6059479

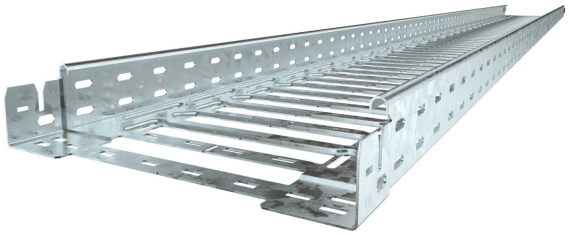

Kabelränna med integrerat snabbfästsystem. Kabelrännan är 3000mm.

Kabelrännan har längsgående hål 7 x 20 mm för installation av ytterligare fäst och monteringskomponenter.

Kabelrännebredd från 200 mm med 30 % hålandel, enligt VdS direktiv 2092, för användning under sprinkleranläggningar.
Kontinuerlig potentialutjämning garanteras utan ytterligare komponenter.
Kabelränna är testad för installation ovanför upphängda brandskyddstak (breddbredder 100 - 600 mm).

Montering- och parametrar för montering motsvarar giltiga certifikat.

Mer information finns i katalogen för brandskyddssystem.

St Stål

FT varmförzinkad

Huvuddata

Artikelnummer	6059479
Typ	SKSM 630 FT
Beteckning 1	Kabelränna SKSM
Beteckning 2	perforerad,m. snabbförbindning
Tillverkare:	OBO
Dimension	60x300x3050
Färg	zink
Material	Stål
Yta	varmförzinkad
Ytstandard	DIN EN ISO 1461
Minsta förpackningsenhet	3
Förpackningsenhet	Meter
Vikt	420 kg
Viktenhet	kg/100 m
CO2-avtryck (GWP) från vagga till grind	11,207 kg CO2e / 1 Meter

Tekniskt datablad

Kabelränna SKS-Magic® 60 FT

Artikelnummer: 6059479

Mått

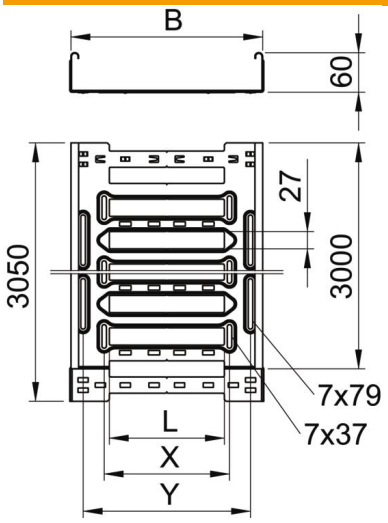

Längd	3 050 mm
Bredd	300 mm
Höjd	60 mm
Plåttjocklek	1,5 mm
Mått B	300 mm
Mått L	180 mm
Mått x	196 mm
Mått y	262 mm

Teknisk data

Utförande förbindning	integrerad förbindning
Fastsättningstyp montage-system	Golv Tak Vägg
Kan beträdas	nej
Brandsäker installation / funktionsgaranti	nej
Med överdel	nej
Monteringshål i botten	ja
NATO-hålmönster	nej
Tvärsnitt	178 cm²
Tvärsnitt	17800 mm²
Uppfyller ROHS	ja
Rostfritt stål, betat	nej
Sidohålning	ja
Utförande med brett spann	nej
Magnetisk skärmdämpning utan lock	20 dB
Magnetisk skärmdämpning med lock	50 dB
Belastningstesttyp enligt IEC 61537	typ II
Typ av förbindelse för kabelhållarsystem	Klickfäste

Tekniskt datablad

Kabelränna SKS-Magic® 60 FT

Artikelnummer: 6059479

Belastning

tillämpliga stödavstånd min.	1,5 m
tillämpliga stödavstånd max.	3 m
Konsolavstånd 1,5 m	2,7 kN/m
Konsolavstånd 2,0 m	2,1 kN/m
Konsolavstånd 2,5 m	1,47 kN/m
Konsolavstånd 3,0 m	0,8 kN/m

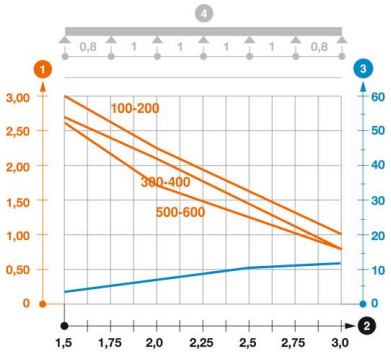

Belastningsdiagram kabelränna SKSM 60

1. Tillåten belastning i kN/m
2. Stödbredd i m
3. Gavelböjning i mm vid tillåtna kN/m
4. Belastningskurva vid testning

— Belastningskurva med kabelränna/-ledningsbredd i mm

— Sidböjningskurva beroende på konsolavstånd