Tekniskt datablad

Skarvset Magic FS

Artikelnummer: 6068916

Kabelränneskarv med snabbfäste för skruvlös förankring av perforerade kabelrännor med sidhöjd 60 mm.
Tack vare det optimerade byggformatet kan förbindningen användas för att bilda runda böjar och utjämna längdskillnader vid stora temperatursvängningar.

St Stål

FS sendzimirförzinkad

Huvuddata

Artikelnummer	6068916
Typ	KTSMV 615 FS
Beteckning 1	Skarv
Beteckning 2	för kabelränna Magic
Tillverkare:	OBO
Dimension	60x150x200
Färg	zink
Material	Stål
Yta	sendzimirförzinkad
Ytstandard	DIN EN 10346
Minsta förpackningsenhet	1
Förpackningsenhet	Styck
Vikt	34,9 kg
Viktenhet	kg/100 st
CO2-avtryck (GWP) från vagga till grind	1,2696 kg CO2e / 1 Styck

Tekniskt datablad

Skarvset Magic FS

Artikelnummer: 6068916

Mått

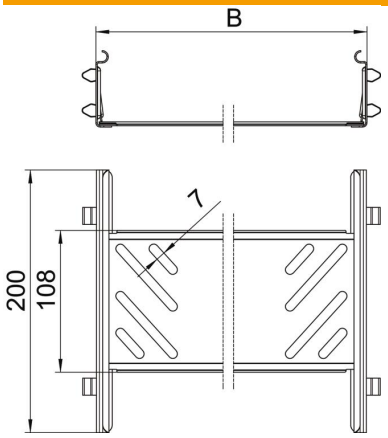

Mått	60x150
Längd	200 mm
Bredd	150 mm
Bredd	6 in
Höjd	60 mm
Höjd	2 in
Plättjocklek	1 mm
Mått B	150 mm

Teknisk data

Utförande	Skarvförbindning
Brandsäker installation / funktionsgaranti	nej
Avsedd för trådstege	nej
Avsedd för kabelstege	nej
Lämplig för kabelränna	ja
Avsedd för kabelförläggningssystemhöjd	60 mm
Länkförbindning horisontell	nej
Länkförbindning vertikal	nej
Uppfyller ROHS	ja
Rostfritt stål, betat	nej
Typ av anslutning	skruvlös förbindning