Tekniskt datablad

Skarvset Magic DD

Artikelnummer: 6069124

Kabelränneförbindning med snabbfäste för skruvlös förbindning av perforerade kabelrännor med sidhöjd 110 mm.
Tack vare det optimerade byggformatet kan förbindningen användas för att bilda runda böjar och utjämna längdskillnader vid stora temperatursvängningar.

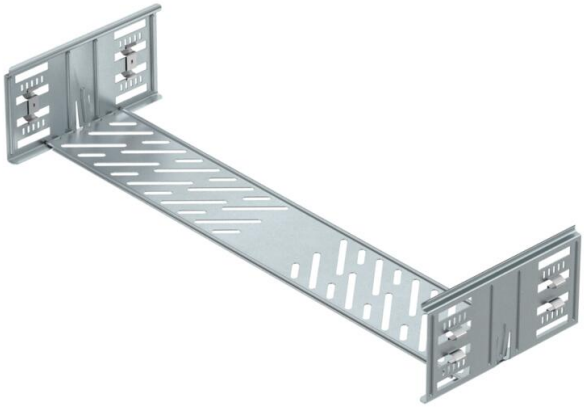

St Stål

DD galvanisera zink/aluminium, double di

Huvuddata

Artikelnummer	6069124
Typ	KTSMV 160 DD
Beteckning 1	Skarv
Beteckning 2	för kabelränna Magic
Tillverkare:	OBO
Dimension	110x600x200
Färg	zink
Material	Stål
Yta	bandförzinkad zink/aluminium, double dip
Ytstandard	DIN EN 10346
Minsta förpackningsenhet	1
Förpackningsenhet	Styck
Vikt	77,8 kg
Viktenhet	kg/100 st
CO2-avtryck (GWP) från vagga till grind	3,3776 kg CO2e / 1 Styck

Tekniskt datablad

Skarvset Magic DD

Artikelnummer: 6069124

Mått

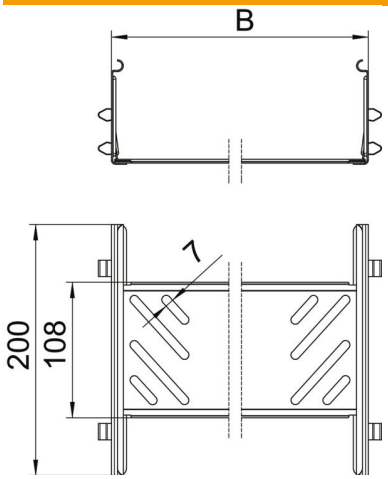

Längd	200 mm
Bredd	600 mm
Höjd	110 mm
Plåttjocklek	1 mm
Mått B	600 mm

Teknisk data

Utförande	Skarvförbindning
Brandsäker installation / funktionsgaranti	nej
Avsedd för trådstege	nej
Avsedd för kabelstege	nej
Lämplig för kabelränna	ja
Avsedd för kabelförläggningssystemhöjd	110 mm
Länkförbindning horisontell	nej
Länkförbindning vertikal	nej
Uppfyller ROHS	ja
Rostfritt stål, betat	nej
Typ av anslutning	skruvlös förbindning