Tekniskt datablad

Slitskanal typ LKVH N 75100

Artikelnummer: 6178563

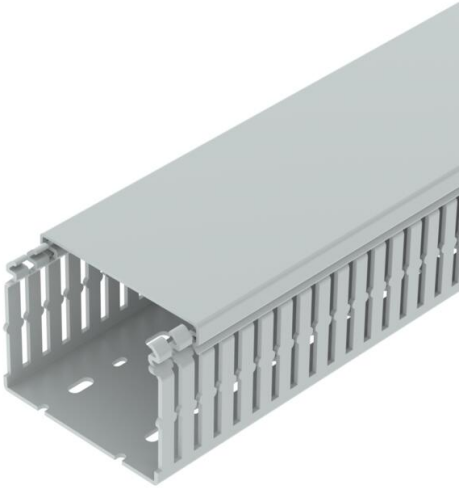

Halogenfri slitskanal enligt DIN EN 50085-2-3 inkl. överdel och bottenhål för vågrät och lodrät dragning av elkablar och ledningar i kopplingsskåp. Utförande som DIN-kanal. Mellanväggarna kan brytas loss utan verktyg. Golvanpassat utförande möjligt med brottanvisningar. Avsmalnande sidoslitsar hindrar ledningarna från att falla ut. Godkänd enligt SS-EN 50085-2-3. Speciallängder på förfrågan.

PC/ ABS Polykarbonat/akrylnitril-butadien-styrol

Huvuddata

Artikelnummer	6178563
Typ	LKVH N 75100
Beteckning 1	Slitskanal
Beteckning 2	halogenfri
Tillverkare:	OBO
Dimension	75x100x2000
Färg	ljusgrå; RAL 7035
Material	Polykarbonat/akrylnitril-butadien-styrol
Minsta förpackningsenhet	16
Förpackningsenhet	Meter
Vikt	84 kg
Viktenhet	kg/100 m
CO2-avtryck (GWP) från vagga till grind	5,8363 kg CO2e / 1 Meter

Tekniskt datablad

Slitskanal typ LKVH N 75100

Artikelnummer: 6178563

Mått

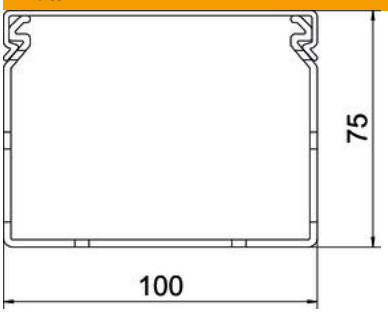

Längd	2 000 mm
Bredd	100 mm
Höjd	75 mm

Teknisk data

Design på sidoväggen	slitsad
fastsättningstyp	Bottenperforering
Flexibel	nej
Halogenfri	ja
Krypströmssäker	ja
Med överdel	ja
Tvärsnitt	65,34 cm²
Uppfyller ROHS	ja
Slitsavstånd	12,5 mm
Slitsbredd	5 mm
självsläckande	ja
Temperaturanvändningsområde max.	90 °C
Temperaturanvändningsområde min.	−25 °C