Tekniskt datablad

Kabelstege LG 60, 6 m VSF

Artikelnummer: 6207527

Kabelstege för vågrät dragning av kablar och ledningar. Kan användas som standardkonsolkonstruktion för funktionsgaranti enligt DIN 4102 del 12. Funktionsgarantiklass E30 till E90. Med fastnitad C-profilstegpinne med öppning uppåt.

E30 E60 E90

St Stål

FT varmförzinkad

Huvuddata

Artikelnummer	6207527
Typ	LG 630 VSF 6 FT
Beteckning 1	Kabelstege, funktionsgaranti
Beteckning 2	Stegpinnavstånd 150 mm
Tillverkare:	OBO
Dimension	60x300x6000
Färg	zink
Material	Stål
Yta	varmförzinkad
Ytstandard	DIN EN ISO 1461
Minsta förpackningsenhet	6
Förpackningsenhet	Meter
Vikt	379,166 kg
Viktenhet	kg/100 m
CO2-avtryck (GWP) från vagga till grind	8,329 kg CO2e / 1 Meter

Tekniskt datablad

Kabelstege LG 60, 6 m VSF

Artikelnummer: 6207527

Mått

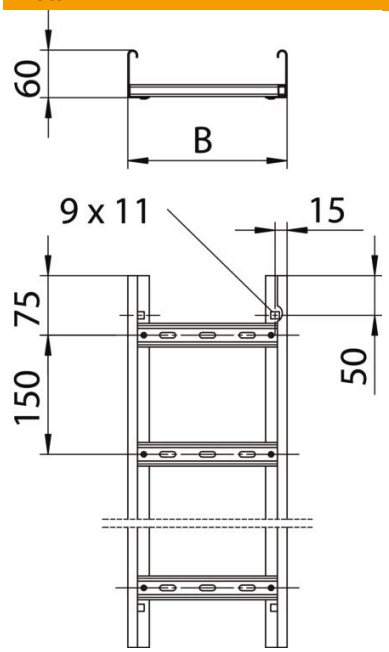

Längd	6 000 mm
Bredd	300 mm
Höjd	60 mm
Mått B	300 mm
Mellanrumsmått stegpinne	17,00

Teknisk data

Utförande stegpinnar	Hålad profil
Utförande sidogavel	Profil (öppen)
Fastsättning stegpinnar	blindnitad
Brandsäker installation / funktionsgaranti	ja
Tvärsnitt	148 cm²
Tvärsnitt	14800 mm²
Uppfyller ROHS	ja
Rostfritt stål, betat	nej
Sidohålning	ja
Stegpinneavstånd	150 mm
Utförande med brett spann	nej
Gaveltjocklek	1,5 mm