Tekniskt datablad

US 5-takpendel vfz

Artikelnummer: 6341594

Takpendel (U-profil) med måttet 50 x 50 mm med påsvetsat takfäste.
För fastsättning i horisontella betongtak och på stålbalkar. Från konsolbredd 400 mm eller vid installation av konsolen på änden av takpendeln rekommenderar vi distansstycke typ DSK 45.

St Stål

FT varmförzinkad

Huvuddata

Artikelnummer	6341594
Typ	US 5 K 80 FT
Beteckning 1	Takpendel
Beteckning 2	med påsvetsat takfäste
Tillverkare:	OBO
Dimension	50x50x800
Färg	zink
Material	Stål
Yta	varmförzinkad
Ytstandard	DIN EN ISO 1461
Minsta förpackningsenhet	1
Förpackningsenhet	Styck
Vikt	236 kg
Viktenhet	kg/100 st
CO2-avtryck (GWP) från vagga till grind	5,7565 kg CO2e / 1 Styck

Tekniskt datablad

US 5-takpendel vfz

Artikelnummer: 6341594

Mått

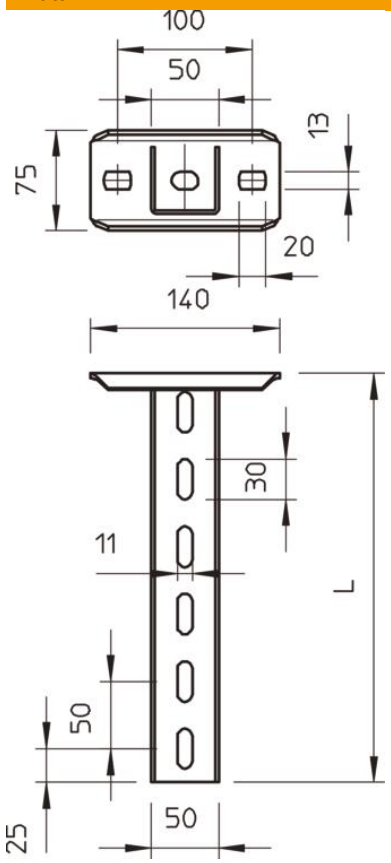

Längd	800 mm
Bredd	50 mm
Höjd	50 mm
Mått L	800 mm

Teknisk data

Utförande	U-profil
Konsollängd 200	5,75 kN
Konsollängd 400	3,1 kN
Konsollängd 600	2,2 kN
Brandsäker installation / funktionsgaranti	ja
Materialtjocklek	2,5 mm
maximal dragbelastning	10 kN
Med tandning	nej
Uppfyller ROHS	ja

Tekniskt datablad

US 5-takpendel vfz

Artikelnummer: 6341594

Belastning

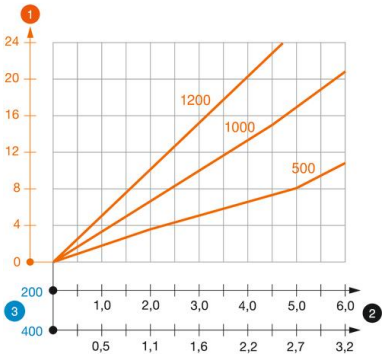

Belastningsdiagram U-fäste typ US 5 K

1. Böjning av änden på pendelfästet vid tillåten konsolbelastning
2. Tillåten konsolbelastning i kN
3. Konsollängd i mm

— Belastningskurva med pendellängd i mm

Belastningsparametrar plugg för US 5 K-pendelfäste

ensidig belastning				
	Maximal belastning [kN]			
	Konsolbredd [mm]			
Plugg typ	110	210	310	410
BZ3 10x90/0-30	4,31	3,18	2,51	2,06
BZ3 12x110/0-35	5,82	4,29	3,39	2,77

Max belastning F tot. = kabelvikt + kabelränna + konsol + takpendel. Tabellvärdena för dubbelsidig belastning tar hänsyn till det befintliga mittavståndet ai = 10 cm. De angivna värdena baseras på sprucken betong med hållfasthetsklass C20/25. Monteringsvillkoren för ETA-godkännande (plugg) ska beaktas!